VENTMATIC

Вентилятор канальный в шумоизолированном корпусе

VMVP-SH-LWE-700-400-EC



ОБЩИЕ ДАННЫЕ

Модель	Напряжение,В	Кол-во фаз	Потребляемая мощность, Вт	Ток (max), А	Тип электродвигателя	Управление	Част вращ. вент. об/мин	Толщина шумоиз., мм	Уровень шума, Дб	Масса, кг
VMVP-SH-LWE310.1100/3F-700-400-EC	380	1	1100	1,8	EC	0…10 VDC	3000	45	49	49
VMVP-SH-LWE355.1500/3F-700-400-EC	380	1	1588	3,2	EC	0…10 VDC	2700	45	48	53

ЭКСПЛУАТАЦИОННЫЕ ХАРАКТЕРИСТИКИ

- Сторона обслуживания - СНИЗУ
- Электроподключение - СПРАВА через гермовводы
- Монтаж в ЛЮБОМ положении
- Возможность замены всех элементов установки без демонтажа
- Допустимая температура эксплуатации -30...+40 С
- Класс защиты IP40

	1	2
Размер подключения, мм	700x400	700x400
Номинальная произв., м3/ч	4000	5300
Масимальная произв. м3/ч	5150	6240
Максимальный напор, Па	1730	1056

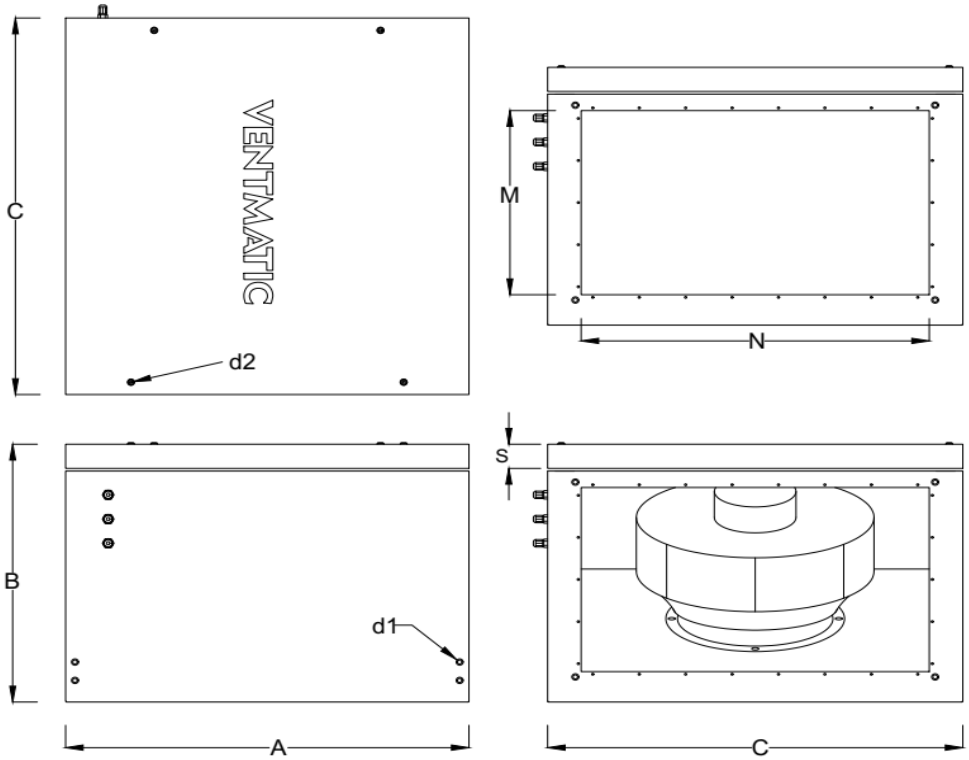

Модель	A	B	C	N	M			S	d1	d2
VMVP-SH-LWE-700-400-EC	695	545	816	700	400			45	M8	M8

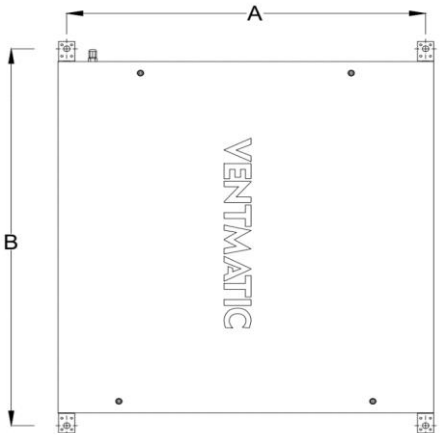

МОНТАЖНЫЕ РАЗМЕРЫ

Модель	A	B
VMVP-SH-LWE-700-400-EC	663	868

АЭРОДИНАМИЧЕСКИЕ ХАРАКТЕРИСТИКИ

1.VMVP-SH-LWE310. 1100/3F-700-400-EC
2. VMVP-SH-LWE355. 1500/3F-700-400-EC

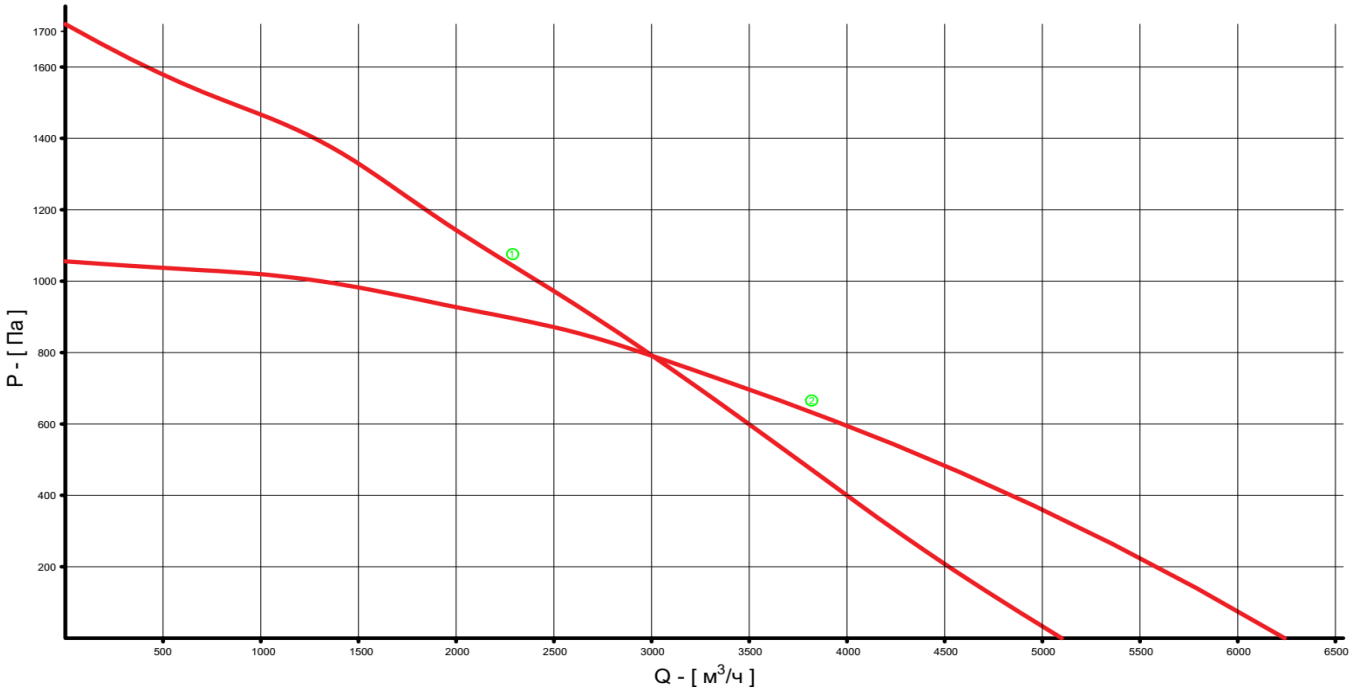

Схема внешних подключений

1 2 3 4	- L1 - L2 питание 380В AC 3~, 50Гц - L3 - PE	ВВГнг LS(A) 4x1.5 4x2.5
5 6	- релейный выход, сигнал АВАРИЯ (NC) - COM общий	ПВС, ВВГ 2x0.5
7 8 9 10	- выход с фиксированным напряжением 10V DC - 0...10 V вход сигнала управления скоростью - GND общий / минус - импульсный выход обратной связи по скорости	МКЭШ 4x0.5 4x0.75
11 12	- RS485A modbus RTU - RS485B modbus RTU	МКЭШ 2x0.5

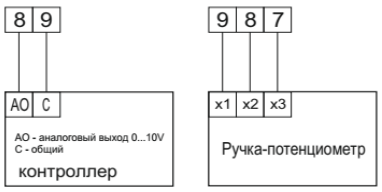

VMVK-SH-LWE-600-300-EC
VMVK-SH-LWE-600-350-EC
VMVK-SH-LWE-700-400-EC
VMVK-SH-LWE-800-500-EC
VMVK-SH-LWE-900-500-EC
VMVK-SH-LWE-1000-500-EC

VENTMATIC

КОМПЛЕКТ ПОСТАВКИ

Вентилятор серии VMVP-SH-EC	1 шт
Крепежные элементы	1 компл
Паспорт изделия	1 шт
Упаковочная коробка или пупырка, стрейч, обрешетка	1 шт

ПОКАЗАТЕЛИ НАДЕЖНОСТИ

Гарантийный срок, лет	2
Назначенный срок службы, лет не	8
Срок хранения, лет	1