VENTMATIC

Вентилятор канальный в шумоизолированном корпусе

VMVP-SH-LWE-500-250-EC



ОБЩИЕ ДАННЫЕ

Модель	Напряжение,В	Кол-во фаз	Потребляемая мощность, Вт	Ток (max), А	Тип электродвигателя	Управление	Част вращ. вент. об/мин	Толщина шумоиз., мм	Уровень шума, Дб	Масса, кг
VMVP-SH-LWE250.432/1F-500-250-EC	230	1	432	2,1	EC	0…10 VDC	3500	45	50	26
VMVP-SH-LWE250.577/1F-500-250-EC	230	1	577	2,7	EC	0…10 VDC	3560	45	53	26

ЭКСПЛУАТАЦИОННЫЕ ХАРАКТЕРИСТИКИ

- Сторона обслуживания - СНИЗУ
- Электроподключение - СПРАВА через гермовводы
- Монтаж в ЛЮБОМ положении
- Возможность замены всех элементов установки без демонтажа
- Допустимая температура эксплуатации -30...+40 С
- Класс защиты IP40

	1	2
Размер подключения, мм	500x250	500x250
Номинальная произв., м3/ч	1600	1800
Масимальная произв. м3/ч	1980	2200
Максимальный напор, Па	1060	1100

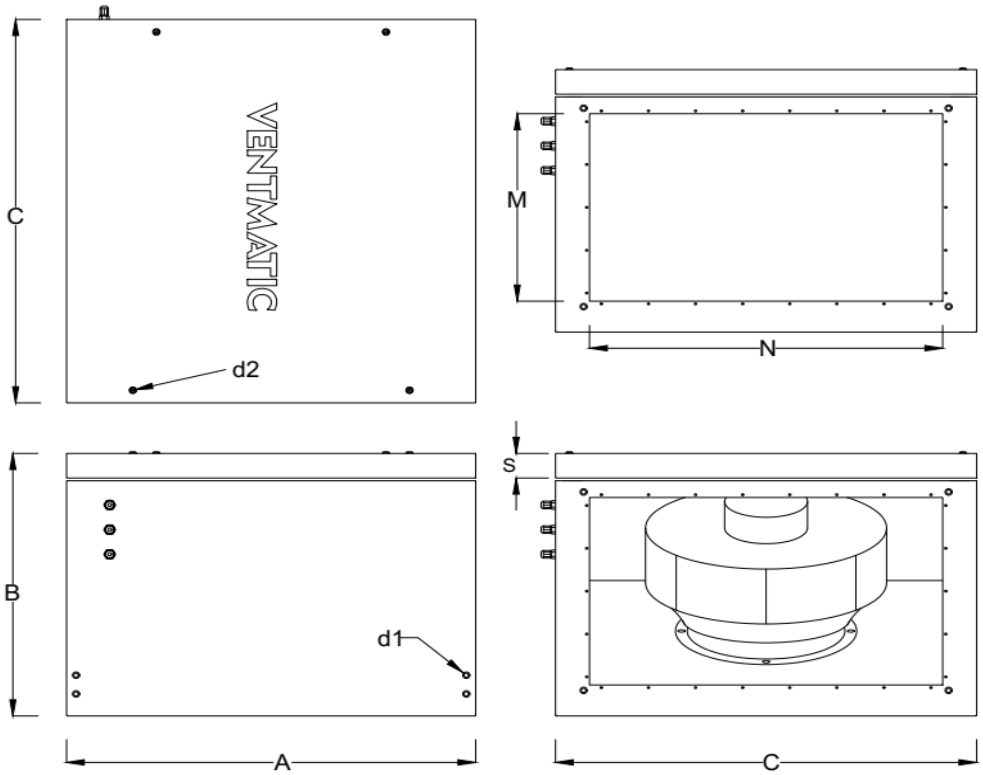

Модель	A	B	C	N	M			S	d1	d2
VMVP-SH-LWE-500-250-EC	545	395	616	500	250			45	M8	M8

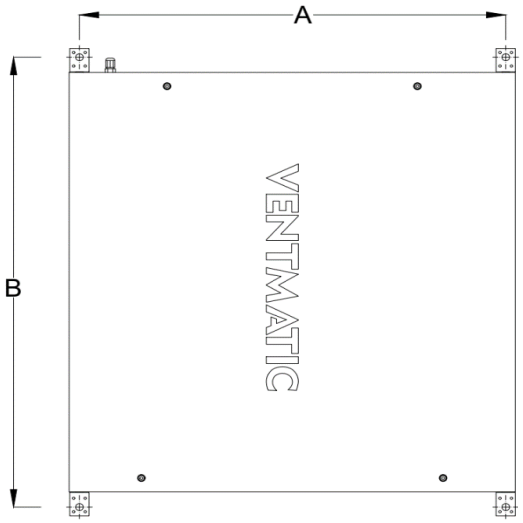

МОНТАЖНЫЕ РАЗМЕРЫ

Модель	A	B
VMVP-SH-LWE-500-250-EC	513	668

АЭРОДИНАМИЧЕСКИЕ ХАРАКТЕРИСТИКИ

1. VMVP-SH-LWE250.432/1F-500-250-EC
2. VMVP-SH-LWE250.577/1F-500-250-EC

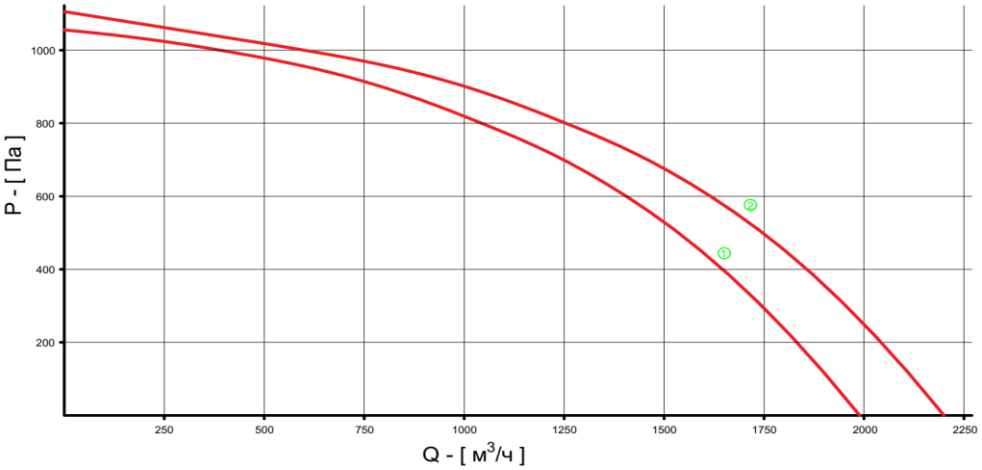

Схема внешних подключений

1 2 3	- L1 - N питание 230В AC 1~, 50Гц - PE	ВВГнг LS(A) 3x1.5
4 5	- релейный выход, сигнал АВАРИЯ (NC) - COM общий	ПВС, ВВГ 2x0.5
6 7 8 9	- выход с фиксированным напряжением 10V DC - 0...10 V вход сигнала управления скоростью - GND общий / минус - импульсный выход обратной связи по скорости	МКЭШ 4x0.5 4x0.75
10 11	- RS485A modbus RTU - RS485B modbus RTU	МКЭШ 2x0.5

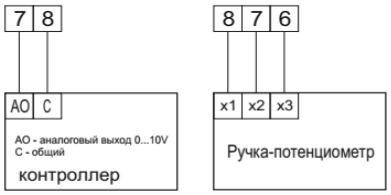

VMVP-SH-LWE-400-200-EC
VMVP-SH-LWE-500-250-EC
VMVP-SH-LWE-500-300-EC
VMVP-SH-LWE-600-300-EC
VMVP-SH-LWE-600-350-EC

VENTMATIC

КОМПЛЕКТ ПОСТАВКИ

Вентилятор серии VMVP-SH-EC	1 шт
Крепежные элементы	1 компл
Паспорт изделия	1 шт
Упаковочная коробка или пупырка, стрейч, обрешетка	1 шт

ПОКАЗАТЕЛИ НАДЕЖНОСТИ

Гарантийный срок, лет	2
Назначенный срок службы, лет не	8
Срок хранения, лет	1