VENTMATIC

Вентилятор канальный в шумоизолированном корпусе

VMVP-SH-LWE-400-200-EC

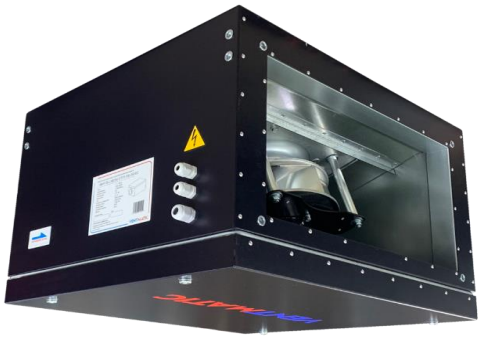

ОБЩИЕ ДАННЫЕ

Модель	Напряжение,В	Кол-во фаз	Потребляемая мощность, Вт	Ток (max), А	Тип электродвигателя	Управление	Част вращ. вент. об/мин	Толщина шумоиз., мм	Уровень шума, Дб	Масса, кг
VMVP-SH-LWE250.169/1F-400-200-EC	230	1	169	1,27	EC	0…10 VDC	2570	45	47	16
VMVP-SH-LWE250.230/1F-400-200-EC	230	1	230	1,65	EC	0…10 VDC	2700	45	47	17
VMVP-SH-LWE250.432/1F-400-200-EC	230	1	432	2,1	EC	0…10 VDC	3500	45	51	19

ЭКСПЛУАТАЦИОННЫЕ ХАРАКТЕРИСТИКИ

- Сторона обслуживания - СНИЗУ
- Электроподключение - СПРАВА через гермовводы
- Монтаж в ЛЮБОМ положении
- Возможность замены всех элементов установки без демонтажа
- Допустимая температура эксплуатации -30...+40 С
- Класс защиты IP40

	1	2	3
Размер подключения, мм	400x200	400x200	400x200
Номинальная произв., м3/ч	1000	1300	1600
Масимальная произв. м3/ч	1460	1625	1980
Максимальный напор, Па	924	724	1060

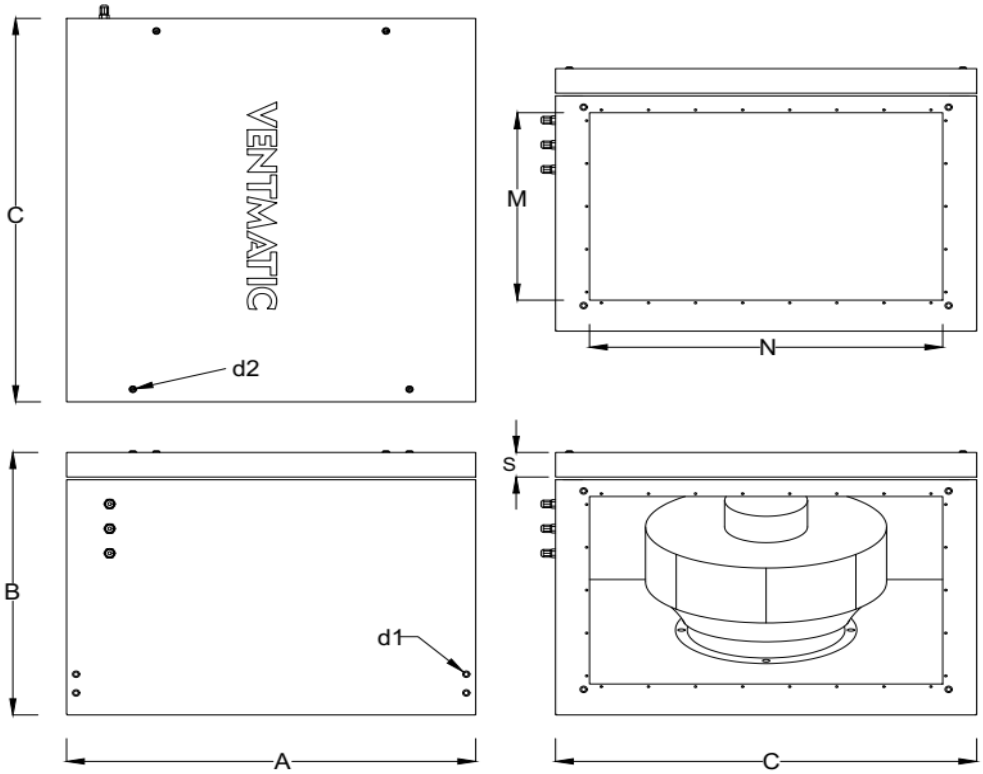

Модель	A	B	C	N	M			S	d1	d2
VMVP-SH-LWE-400-200-EC	495	345	515	400	200			45	M8	M8

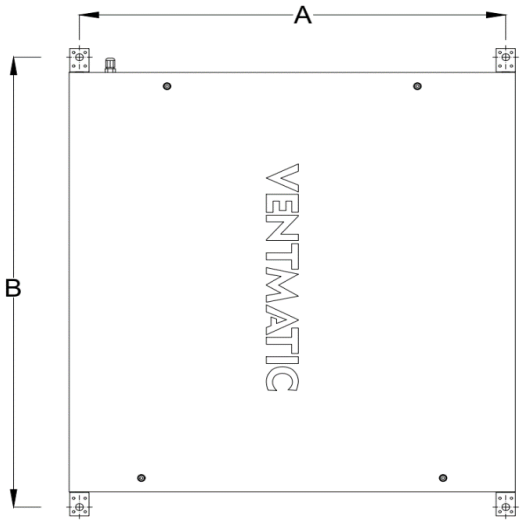

МОНТАЖНЫЕ РАЗМЕРЫ

Модель	A	B
VMVP-SH-LWE-400-200-EC	483	567

АЭРОДИНАМИЧЕСКИЕ ХАРАКТЕРИСТИКИ

1. VMVP-SH-LWE250.169/1F-400-200-EC
2. VMVP-SH-LWE250.230/1F-400-200-EC
3. VMVP-SH-LWE250.432/1F-400-200-EC

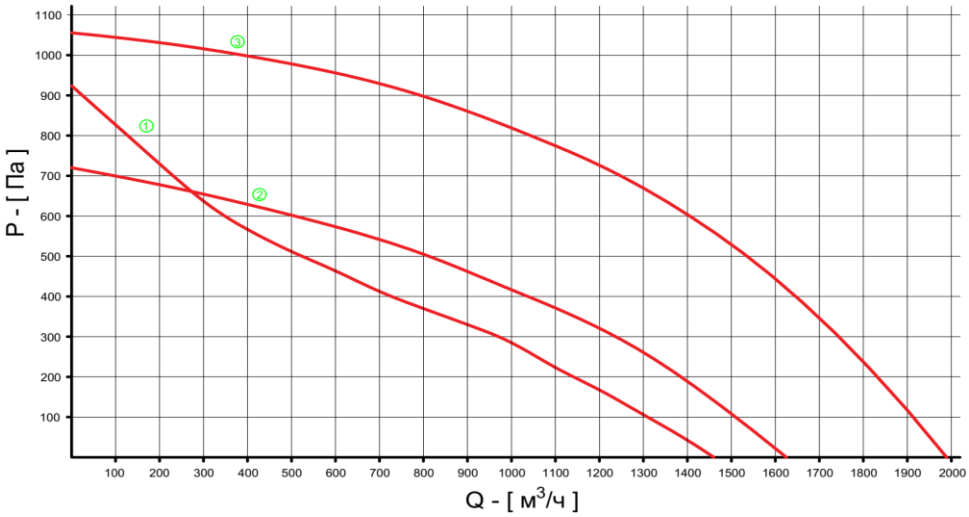

Схема внешних подключений

1 2 3	- L1 - N - PE	питание 220В AC 1~, 50Гц	ВВГнг LS(A) 3x0.75
4 5 6 7	- выход с фиксированным напряжением 10V DC - 0...10 V вход сигнала управления скоростью - GND общий / минус - импульсный выход обратной связи по скорости		МКЭШ 2x0.5 3x0.5

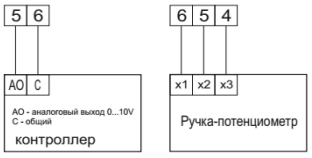

VMVP-SH-LWE-200-100-EC
VMVP-SH-LWE-300-150-EC
VMVP-SH-LWE-400-200-EC

VENTMATIC

Схема внешних подключений

1 2 3	- L1 - N - PE	питание 230В AC 1~, 50Гц	ВВГнг LS(A) 3x1.5
4 5	- релейный выход, сигнал АВАРИЯ (NC) - COM общий		ПВС, ВВГ 2x0.5
6 7 8 9	- выход с фиксированным напряжением 10V DC - 0...10 V вход сигнала управления скоростью - GND общий / минус - импульсный выход обратной связи по скорости		МКЭШ 4x0.5 4x0.75
10 11	- RS485A modbus RTU - RS485B modbus RTU		МКЭШ 2x0.5

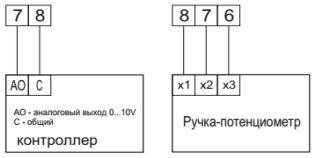

VMVP-SH-LWE-400-200-EC
VMVP-SH-LWE-500-250-EC
VMVP-SH-LWE-500-300-EC
VMVP-SH-LWE-600-300-EC
VMVP-SH-LWE-600-350-EC

VENTMATIC

КОМПЛЕКТ ПОСТАВКИ

Вентилятор серии VMVP-SH-EC	1 шт
Крепежные элементы	1 компл
Паспорт изделия	1 шт
Упаковочная коробка или пупырка, стрейч, обрешетка	1 шт

ПОКАЗАТЕЛИ НАДЕЖНОСТИ

Гарантийный срок, лет	2
Назначенный срок службы, лет не	8
Срок хранения, лет	1