VENTMATIC

Вентилятор канальный в шумоизолированном корпусе

VMVP-SH-LWE-300-150-EC

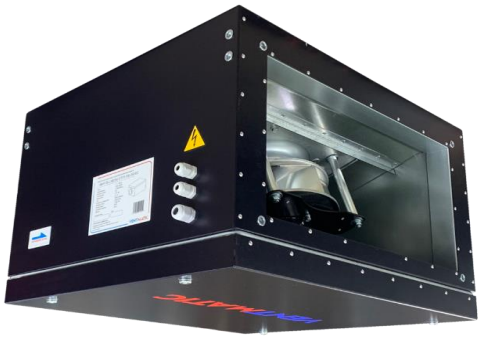

ОБЩИЕ ДАННЫЕ

Модель	Напряжение,В	Кол-во фаз	Потребляемая мощность, Вт	Ток (max), А	Тип электродвигателя	Управление	Част вращ. вент. об/мин	Толщина шумоиз., мм	Уровень шума, Дб	Масса, кг
VMVP-SH-LWE190.85/1F-300-150-EC	230	1	85	0,65	EC	0…10 VDC	3300	30	46	12
VMVP-SH-LWE220.168/1F-300-150-EC	230	1	168	1,27	EC	0…10 VDC	3250	30	49	13

ЭКСПЛУАТАЦИОННЫЕ ХАРАКТЕРИСТИКИ

- Сторона обслуживания - СНИЗУ
- Электроподключение - СПРАВА через гермовводы
- Монтаж в ЛЮБОМ положении
- Возможность замены всех элементов установки без демонтажа
- Допустимая температура эксплуатации -30...+40 С
- Класс защиты IP40

	1	2
Размер подключения, мм	150x300	150x300
Номинальная произв., м3/ч	600	800
Масимальная произв. м3/ч	805	1180
Максимальный напор, Па	592	980

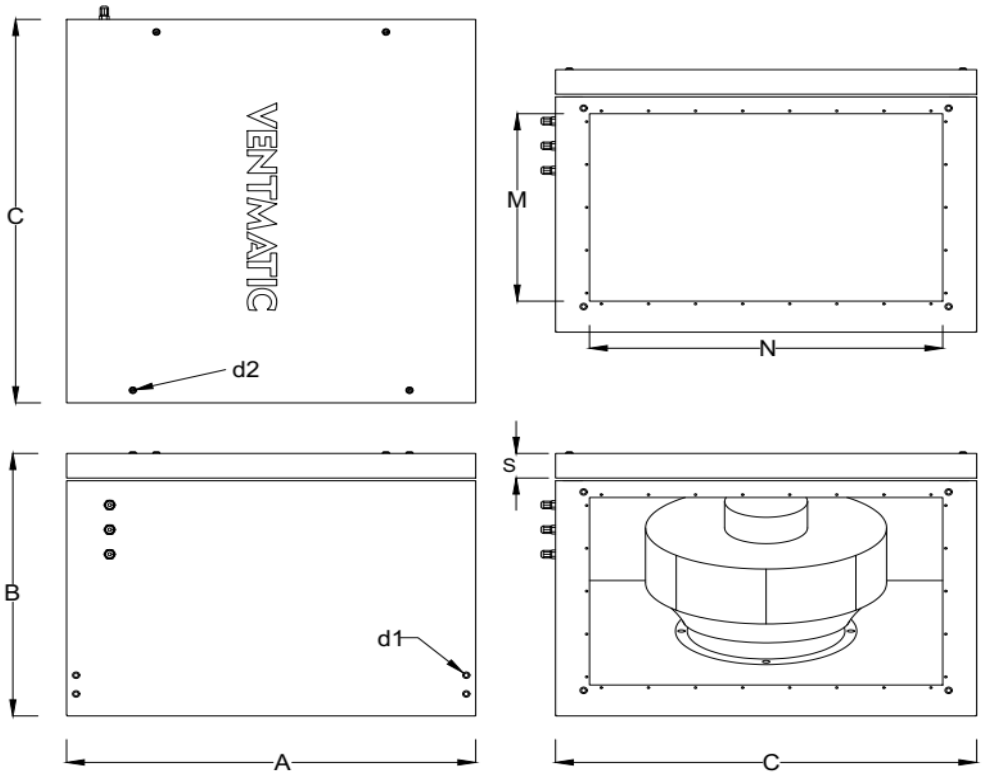

Модель	A	B	C	N	M			S	d1	d2
VMVP-SH-LWE-300-150-EC	367	250	384	300	150			30	M8	M6

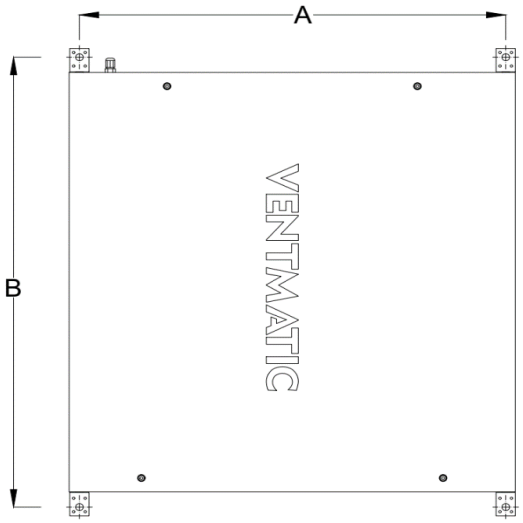

МОНТАЖНЫЕ РАЗМЕРЫ

Модель	A	B
VMVP-SH-LWE-300-150-EC	335	436

АЭРОДИНАМИЧЕСКИЕ ХАРАКТЕРИСТИКИ

1. VMVP-SH-LWE190.85/1F-300-150-EC
2. VMVP-SH-LWE220.168/1F-300-150-EC

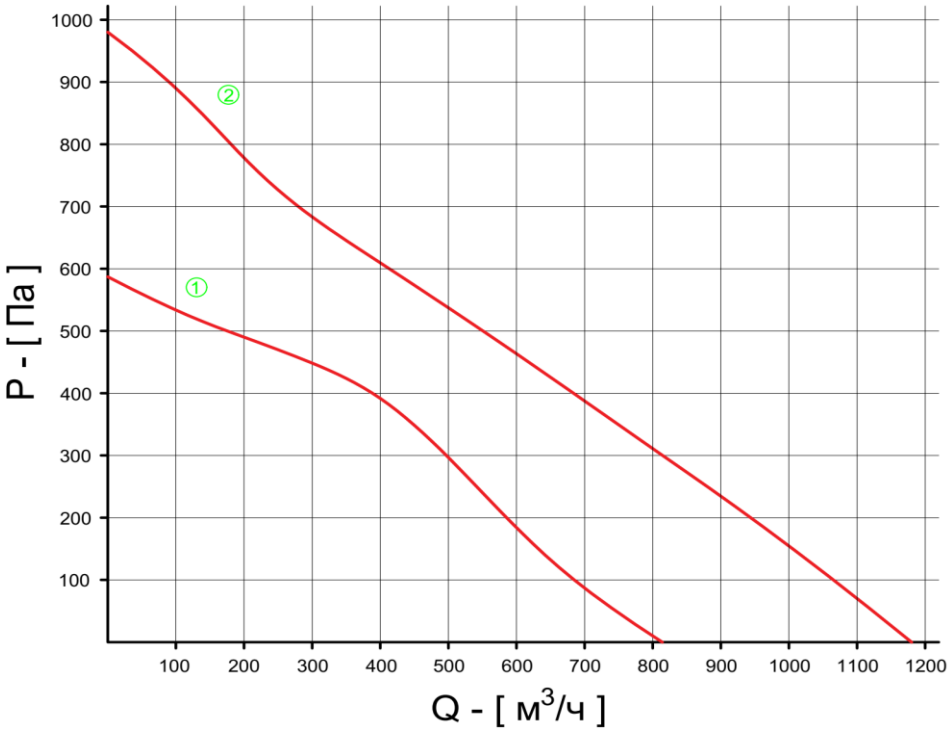

Схема внешних подключений

1 2 3	- L1 - N - PE	питание 220В AC 1~, 50Гц	ВВГнг LS(A) 3х0.75
4 5 6 7	- выход с фиксированным напряжением 10V DC - 0...10 V вход сигнала управления скоростью - GND общий / минус - импульсный выход обратной связи по скорости		МКЭШ 2х0.5 3х0.5

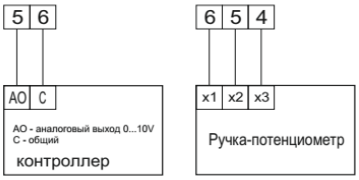

VMVP-SH-LWE-200-100-EC
VMVP-SH-LWE-300-150-EC
VMVP-SH-LWE-400-200-EC

VENTMATIC

КОМПЛЕКТ ПОСТАВКИ

Вентилятор серии VMVP-SH-EC	1 шт
Крепежные элементы	1 компл
Паспорт изделия	1 шт
Упаковочная коробка или пупырка, стрейч, обрешетка	1 шт

ПОКАЗАТЕЛИ НАДЕЖНОСТИ

Гарантийный срок, лет	2
Назначенный срок службы, лет не	8
Срок хранения, лет	1