VENTMATIC

Установка приточная компактная с электрическим нагревателем



VMPU-E-1500-15.0/3-1

ОБЩИЕ ДАННЫЕ

Модель	Напряжение,В	Кол-во фаз	Потребляемая мощность, Вт	Ток (max), А	Тип электронагревателя	Мощн. эл.нагрева, Вт	Част вращ. вент. об/мин	Толщина шумоиз., мм	Уровень шума, Дб	Масса, кг
VMPU-E-1500-15.0/3-1	380	3	15456	24,6	ТЭН оребрен	15000	3500	27	51	52

ЭКСПЛУАТАЦИОННЫЕ ХАРАКТЕРИСТИКИ

- Сторона обслуживания - СНИЗУ
- Электроподключение - СБОКУ СЛЕВА
- Монтаж в ЛЮБОМ положении
- Возможность замены всех элементов установки без демонтажа
- Удобный доступ к фильтрующему элементу
- Допустимая температура эксплуатации -30...+40 С
- Класс защиты IP40

Диаметр подключения, мм	315
Номинальная произв., м3/ч	1500
Масимальная произв. м3/ч	2021
Максимальный напор, Па	932

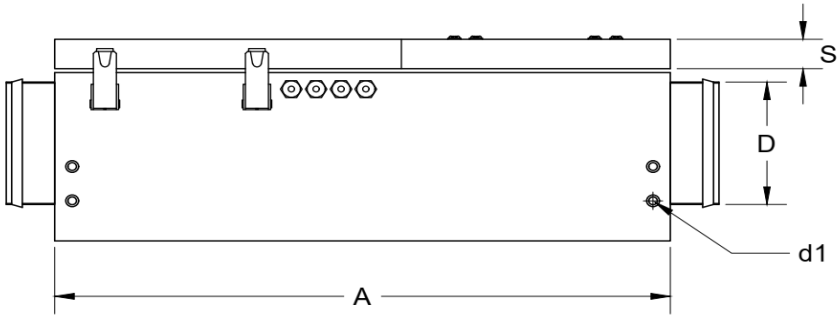

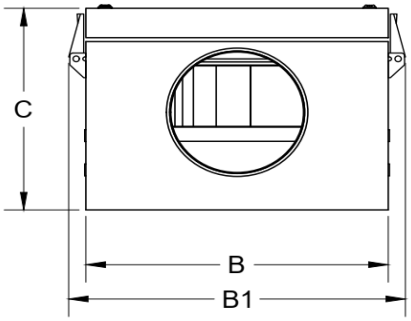

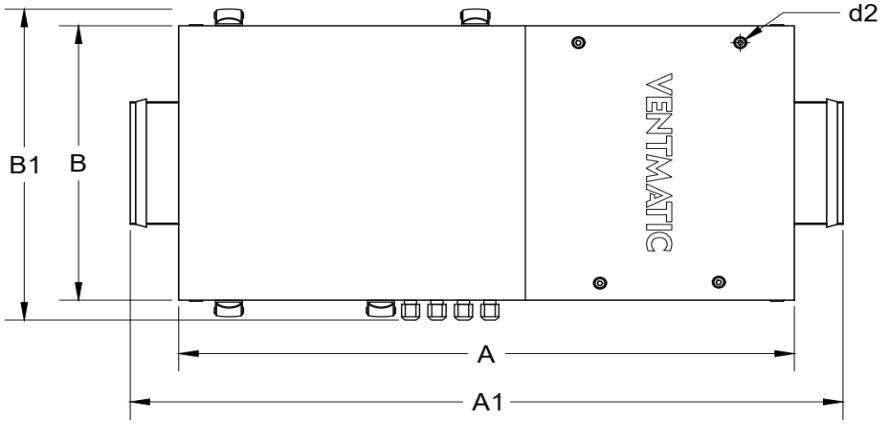

Модель	A	B	C		A1	B1	D	S	d1	d2
VMPU-E-1500-15.0/3-1	920	460	410		1020	488	313	30	M8	M6

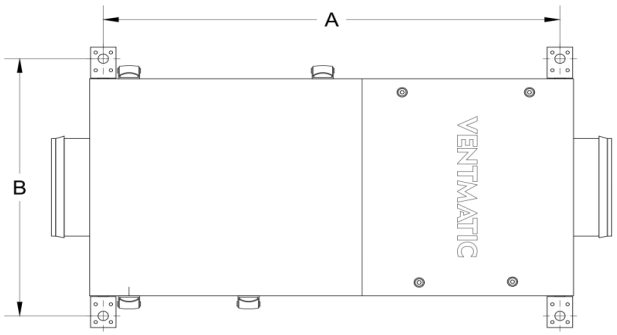

МОНТАЖНЫЕ РАЗМЕРЫ

Модель	A	B
VMPU-E-1500-15.0/3-1	886	512

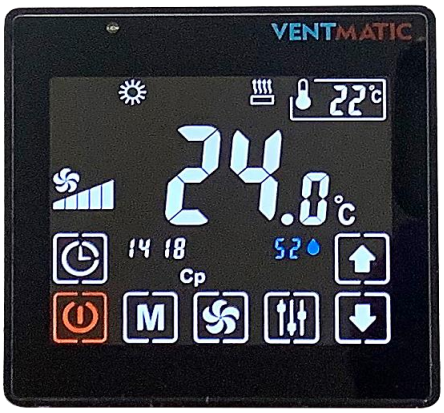

АЭРОДИНАМИЧЕСКИЕ ХАРАКТЕРИСТИКИ

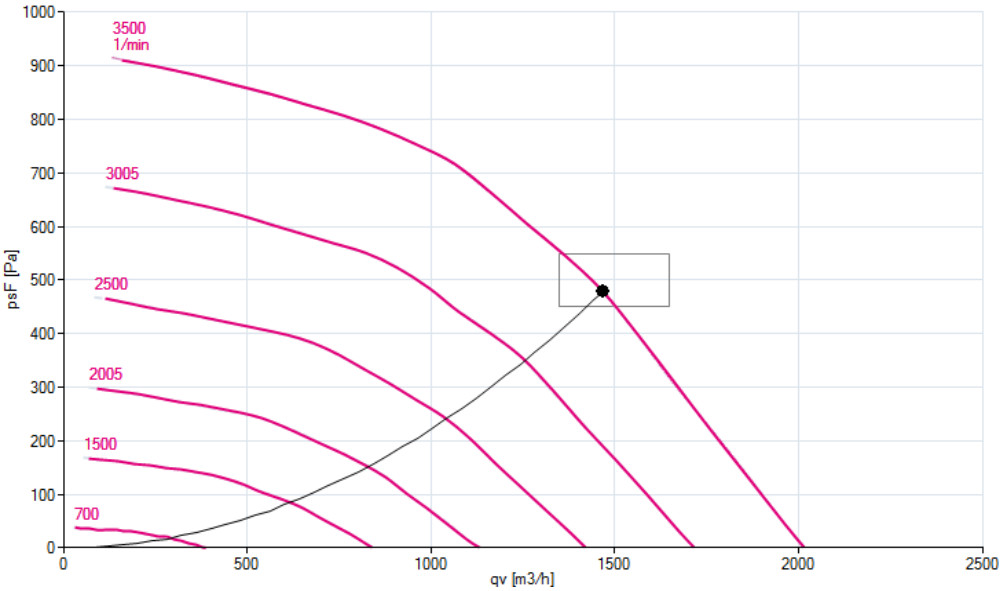

ДОСТУПНЫЙ ФУНКЦИОНАЛ

- кнопка ПУСК/СТОП
- 5 скоростей вентилятора задание уставки (темп. подаваемого воздуха)
- установка времени и даты
- работа по расписанию
- режим ЛЕТО / ЗИМА
- индикация неисправностей
- индикация комнатной температуры
- индикация влажности в помещении
- адаптивная подсветка дисплея

ХАРАКТЕРИСТИКИ ФИЛЬТРУЮЩЕГО ЭЛЕМЕНТА

- клеенный КАССЕТНЫЙ фильтр толщиной 60 мм и мягкой рамкой
- фильтровальное полотно с увеличенной поверхностной плотностью ПФ-170 (М5)
- в 6 раз увеличена площадь фильтрации по отношению с площади сечения
- высокая формоустойчивость фильтровального полотна
- класс очистки ФИЛЬТРА - М5 (F5)

Тип фильтра	Класс фильтра по ГОСТ Р ЕН 779-2007	Толщина, мм	Средняя пылезадерж. способность Am, % (средняя эффективность	Аэродинамическое сопротивление при номинальной нагрузке, Па		Рабочая температура, °С	Относительная влажность, %
				начальное	Конечное		
Кассетный	(M5)F5	60	Ee 45-60%, Ea <20%	49	400	от -40 до +60	не более 95

КОМПЛЕКТ ПОСТАВКИ

Установка приточная серии VMPU-E-1 в сборе	1 шт
Комплект креплений для монтажа	1 компл
Панель управления автоматикой	1 шт
Паспорт изделия	1 шт
Упаковочная коробка	1 шт

ПОКАЗАТЕЛИ НАДЕЖНОСТИ

Гарантийный срок, лет	2
Назначенный срок службы, лет не менее	8
Срок хранения, лет	1