A B C - сеть 380 В,

N - нулевой проводник;

PE - нулевой защитный проводник;

M1 - электродвигатель вентилятора ПУ 380 В.;

M2 - насос водяного нагревателя 220 В;

M3 - электропривод воздушного клапана притока

13-15 привод с пружинным возвратом 220В,

13-14-15 привод на откр/закр 220В;

16-17 - сигнал «ПУСК» на внешний ПЧ;

18-19 - упр. скоростью внешнего ПЧ ПУ (0…10В);

M4 - упр. 3-ход. клапаном водяного нагрева 0…10В 24 AC (21-Y1, 20-22 - 24VDC);

T1 - датчик температуры канальный;

T2 - датчик обратной воды;

T3 - датчик наружной температуры;

29-30 - сигнал «АВАРИЯ» с внешнего ПЧ ПУ (NC);

WP1 - сигнал «АВАРИЯ» насоса циркуляционного (NC);

FT1 - термостат защиты от замерзания (NO);

PD1 - дифференциальное реле фильтра (NO);

FS1 - контакт пожарной сигнализации (NO);

A,B,C,+24 - панель управления ПУ-3.

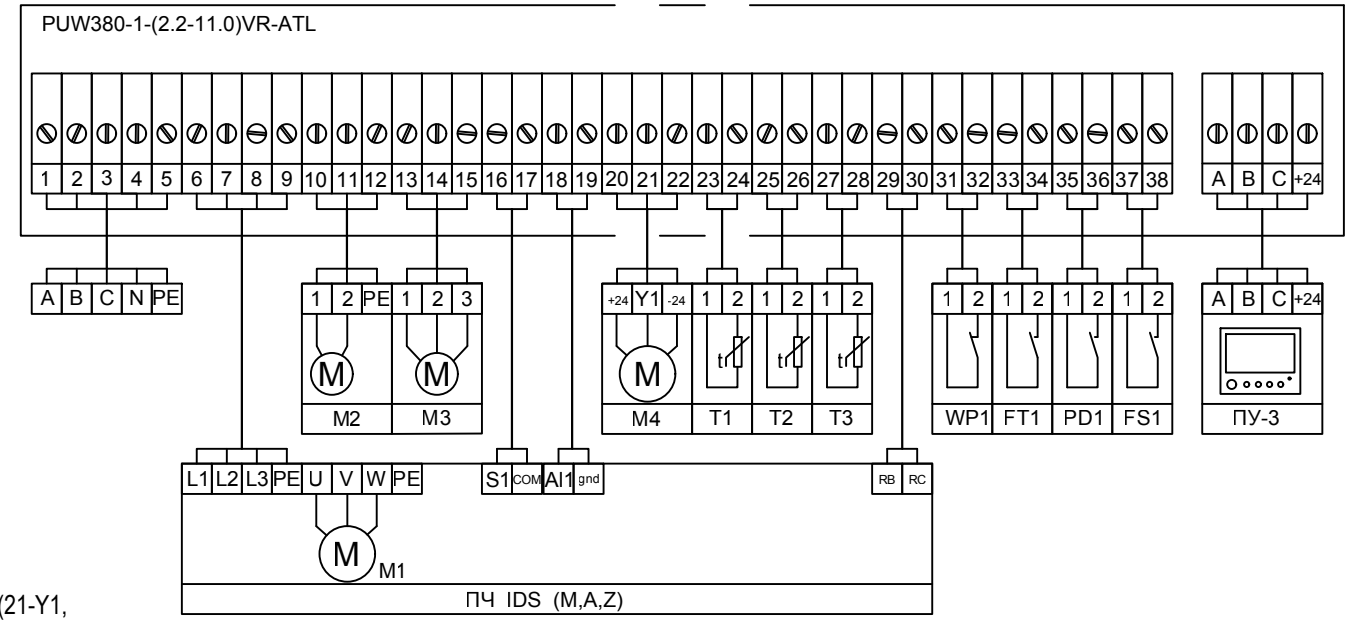

Изм.	Лист	N докум.	Подп.	Дата
Разраб.		Хохлюк А.П.		
Пров.		Хохлюк А.П.		
Т. контр.				
Н. контр.				
Утв.		Коломейчук А.А.		

Приложение №1

Схема внешних подключений

Лит.	Масса	Масштаб

Лист | Листов

Шкаф управления вентиляцией

ООО "ВЕНТМАТИК"

Копировал

Формат А4