Щиты управления вентилятором VENTMATIC FC380-1-VR

VENTMATIC FC380-1-2.2VR
VENTMATIC FC380-1-4.0VR
VENTMATIC FC380-1-7.5VR
VENTMATIC FC380-1-11.0VR



ПАСПОРТ ИЗДЕЛИЯ

г. Москва 2025

1. ВВЕДЕНИЕ

Данный паспорт изделия предназначен для использования при транспортировке, хранении, монтаже, и на весь период эксплуатации изделия. Паспорт изделия содержит рекомендации по эксплуатации, монтажу, спецификацию и схему подключения щита управления.

Щиты управления вентилятором VENTMATIC FC380-1VR производятся согласно
ТУ 27.90.40-001-13888010-2018

2. НАЗНАЧЕНИЕ

Щиты управления вентилятором VENTMATIC FC380-1VR предназначены для пуска/останова, защиты от перегрузки по току трехфазных электродвигателей вентиляторов (питание 380 В), в составе с внешним частотным преобразователем (ПЧ).

Щит управления вентилятором VENTMATIC FC380-1VR выполняет следующие функции:

- включение/выключение вентилятора кнопками ПУСК/СТОП;
- управление скоростью вентилятора на внешнем ПЧ;
- индикация состояния вентилятора при помощи индикаторов РАБОТА или АВАРИЯ зеленого и красного цветов соответственно;
- дистанционное управление вентилятором с дистанционного пульта управления DPU-01, индикация режимов работы РАБОТА или АВАРИЯ на DPU-01;
- защита двигателя вентилятора от перегрузки по току и при перегреве на внешнем ПЧ. При перегрузке двигателя вентилятор отключается и загорается индикатор АВАРИЯ;
- защита двигателя вентилятора от короткого замыкания при помощи автоматического выключателя и на внешнем ПЧ;
- отключение вентилятора при размыкании контакта пожарной сигнализации. Вентилятор отключается и загорается индикатор АВАРИЯ;
- возможность управления приводом воздушной заслонки с пружинным возвратом и приводом ОТК/ЗАКР на 230В АС вместе с пуском и остановом вентилятора.

3. УСЛОВИЯ ЭКСПЛУАТАЦИИ

- температура окружающей среды: от 0 до 40 С
- относительная влажность воздуха: не более % 90 при 25 С

Окружающая среда не должна содержать примесей агрессивных паров и газов, вызывающих коррозию и разрушение изоляции.

4. ТЕХНИЧЕСКИЕ ХАРАКТЕРИСТИКИ

№	Наименование	Мощность двигателя, кВт	Линейный ток, А	Защита вентилятора	Размеры (ШхВхГ)	Класс защиты
1	FC380-1-2.2VR	0.18-2.2	6.0	Внешний ПЧ	288x240x103	IP41
2	FC380-1-4.0VR	3.0 - 4.0	10.0	Внешний ПЧ	288x240x103	IP41
3	FC380-1-7.5VR	5.5 - 7.5	16.0	Внешний ПЧ	288x240x103	IP41
4	FC380-1-11.0VR	11.0	25.0	Внешний ПЧ	288x240x103	IP41

5. МЕРЫ БЕЗОПАСНОСТИ

Перед началом работы со щитом VENTMATIC FC380-1VR необходимо ознакомиться с настоящим паспортом изделия. К работе со щитом и обслуживанию щита допускается квалифицированный персонал, имеющий группу безопасности не ниже III. При монтаже и эксплуатации щита VENTMATIC FC380-1VR необходимо соблюдать «Правила техники безопасности эксплуатации электроустановок потребителей», «Правила техники безопасности электроустановок потребителей», требования ГОСТ 12.0.00004-79, ГОСТ Р51321.1-2000. Запрещается эксплуатировать не заземленный щит управления VENTMATIC FC380-1VR. Любые подключения к щиту VENTMATIC FC380-1VR необходимо производить при отключенном напряжении питания.

6. КОМПЛЕКТНОСТЬ

1. Щит управления вентилятором VENTMATIC FC380-1VR 1шт.
2. Паспорт изделия 1 шт.
3. Упаковочная коробка 1 шт.

7. СХЕМА ПОДКЛЮЧЕНИЯ

Для подключения к щиту управления вентилятором VENTMATIC FC380-1VR необходимо использовать следующие сечения и типы проводов и кабелей:

№	Питание VENTMATIC FC380-1VR		Тип кабеля/провода
1	FC380-1-5,5VR и менее		ВВГнг(LS) 5x1,5
	FC380-1-(7,5 – 11,0)VR		ВВГнг(LS) 5x2,5
2	Питание вентилятора		
3	Вентилятор 5,5 кВт и менее		ВВГнг(LS) 4x1,5
	Вентилятор 7,5 – 11,0 кВт		ВВГнг(LS) 4x2,5
4	Электропривод воздушной заслонки	Пруж. возврат	ВВГнг(LS) 2x0,75(3x0,75)

		(откр/закр)	ШВВП 2х0,75(3х0,75)
5	DPU-01		ВВГнг(LS) 3х1,5
6	Контакт пожарной сигнализации		ВВГнг(LS) 2х0,75

При использовании многожильных проводов рекомендуется перед их затяжкой впрессовывать концы проводов в наконечники. Усилие затяжки не более 2,5 Нм.

Схема внешних подключений щита управления VENTMATIC FC380-1VR:

См. Приложение №1

PE – нулевой защитный проводник;
N - нулевой проводник;
A,B,C – сеть 380 В;
M1 – вентилятор, питание 380 В.;
M2 - электропривод воздушного клапана
7-9 привод с пружинным возвратом 220В
7-8-9 привод откр/закр 220В;
DPU-01 – пульт дистанционного управления;
При отсутствии подключения DPU-01 между клеммами 24 и 25 должна стоять перемычка.
FS1 – контакт пожарной сигнализации (NC).
При отсутствии подключения к щиту АПС между клеммами 14 и 15 должна стоять перемычка.

8. ТЕХНИЧЕСКОЕ ОБСЛУЖИВАНИЕ

Щит управления вентиляторов VENTMATIC FC380-1VR не требует специального технического обслуживания. Один раз в год необходимо проверять крепления проводов на клеммах и прочищать контакты от пыли. Щиты управления VENTMATIC FC380-1VR должны эксплуатироваться в сухих, отапливаемых помещениях в условия отсутствия агрессивных химических сред.

9. ТРАНСПОРТИРОВКА И ХРАНЕНИЕ

Щиты управления VENTMATIC FC380-1VR должны выдерживать транспортирование автомобильным и железнодорожным транспортом. Условия транспортировки – С по ГОСТ 23216, в том числе в части воздействия климатических факторов – по группе условий ранения 2 ГОСТ 15150. Воздух в помещении хранения не должен содержать примесей агрессивных паров и газов, вызывающи коррозию и разрушение изоляции. После транспортировки и хранения при отрицательных температурах щит перед распаковкой должен быть выдержан в нормальных климатических условиях не менее 48 часов.

10. ГАРАНТИИ ПРОИЗВОДИТЕЛЯ

Гарантийный срок эксплуатации – 36 месяцев со дня отгрузки потребителю в соответствии с действующим законодательством.
Гарантийный срок хранения – 24 месяца со дня изготовления.
Гарантия не распространяется на изделия:
- имеющие механические повреждения;
- имеющие неисправности, возникшие из-за нарушения правил эксплуатации:
- имеющие повреждения, вызванные самостоятельным изменением владельцем конструкции изделия.

11. СВИДЕТЕЛЬСТВО О ПРИЕМКЕ

Щит управления вентилятором **VENTMATIC FC380-1-_____VR**
Заводской номер: _____
Соответствует требованиям ГОСТ Р51321.1-2000, действующим ТУ 27.90.40-001-13888010-2018 и признан годным к эксплуатации.

Дата выпуска:_____

М.П. **Контролер ОТК:** _____

Дата отгрузки:_____

PE - нулевой защитный проводник;

N - нулевой проводник;

A,B,C - сеть 380 В;

M1 - вентилятор, питание 380 В.;

M2 - электропривод воздушного клапана

7-9 привод с пружинным возвратом 220В

7-8-9 привод откр/закр 220В;

10-11 - пуск ПЧ;

12-13 - аварийная цепь ПЧ (NC);

DPU-01 - пульт дистанционного управления;

При отсутствии подключения DPU-01 между клеммами 16 и 17 должна стоять перемычка.

FS1 - контакт пожарной сигнализации (NC).

При отсутствии подключения к щиту АПС между клеммами 14 и 15 должна стоять перемычка.

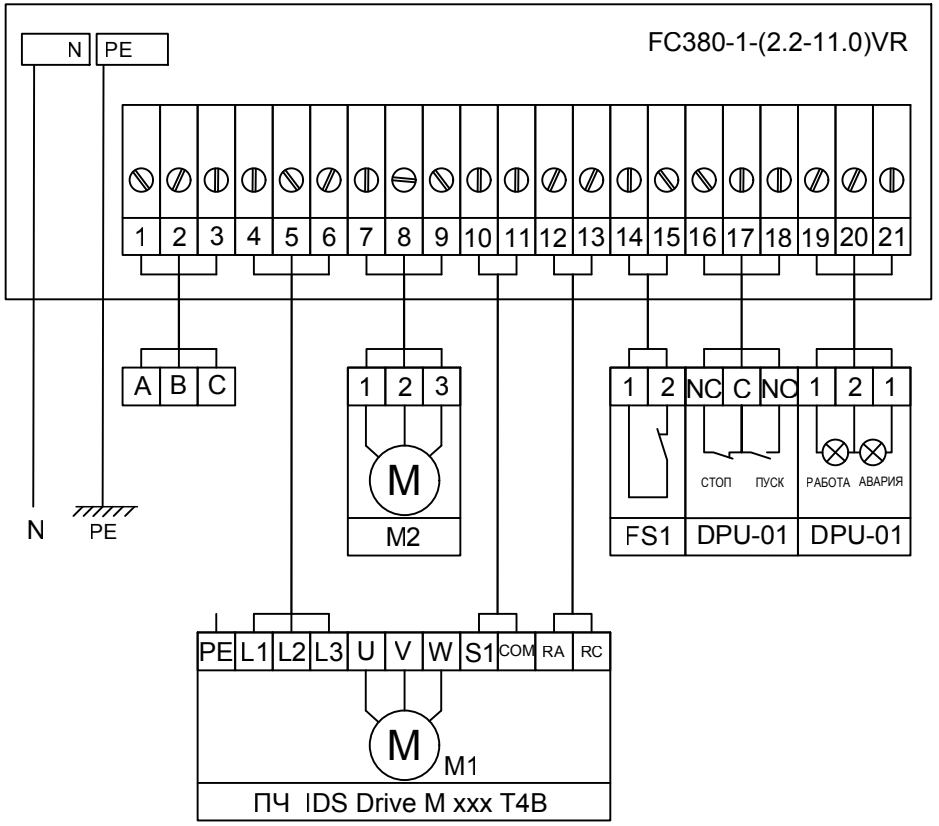

					VENTMATIC FC380-1VR Приложение №1
Изм.	Лист	N докум.	Подп.	Дата	Схема внешних подключений
Разраб.		Хохлюк А.П.			
Пров.		Хохлюк А.П.			
Т. контр.					
Н. контр.					Щит управления вентилятором VENTMATIC FC380-1VR
Утв.		Коломейчук А.А.			ООО "ВЕНТМАТИК"

Лит.	Масса	Масштаб
Лист	Листов	

Копировал Формат А4

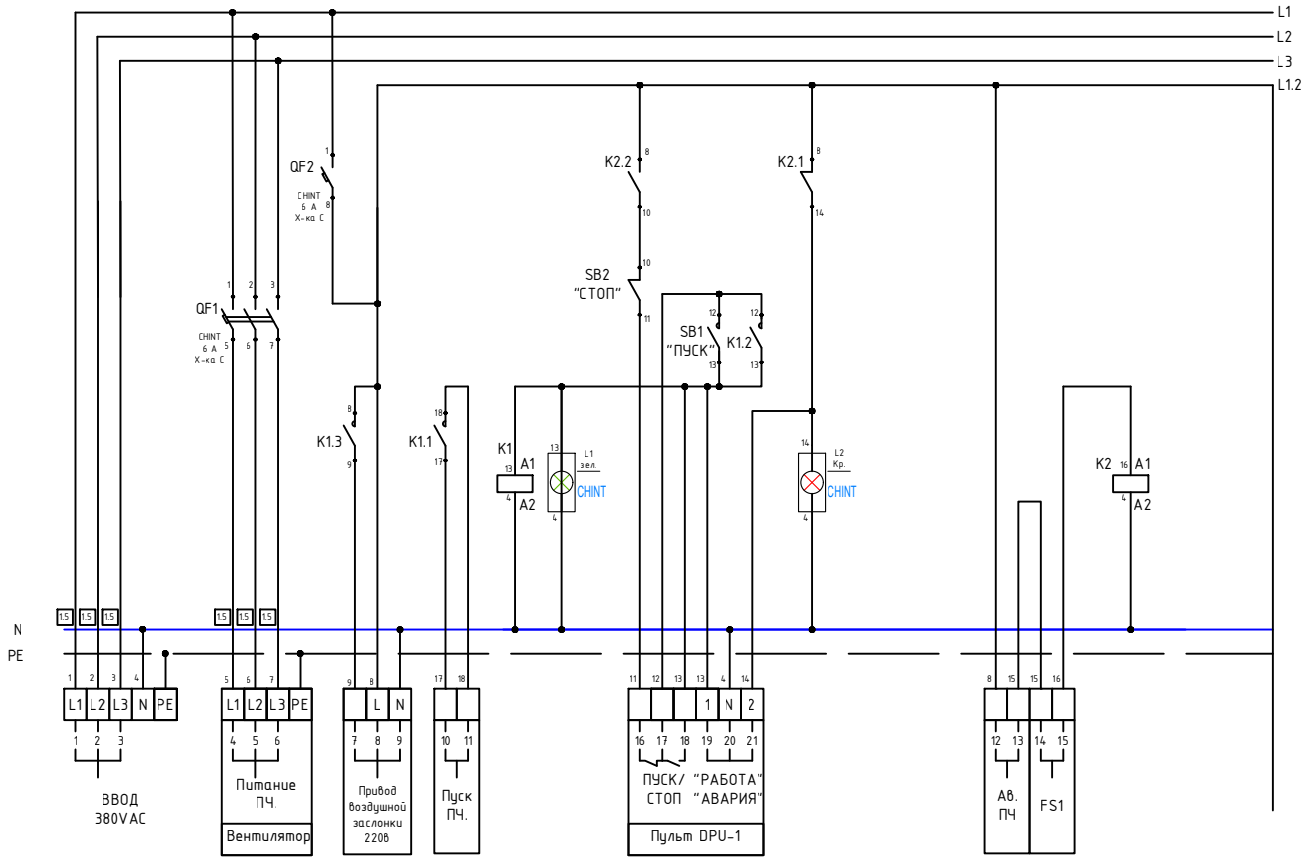

Приложение №2. Лист 1

Изм.	Лист	N докум.	Подп.	Дата	Щит управления VENTMATIC FC380-1-VR	Лист

Подп. и дата | Инв. N дубл. | Взам. инв. N | Подп. и дата | Инв. N подл.

Копировал Формат А5