Щиты управления вентилятором VENTMATIC FC380-1

VENTMATIC FC380-1-0.25
VENTMATIC FC380-1-0.37
VENTMATIC FC380-1-0.75
VENTMATIC FC380-1-1.1
VENTMATIC FC380-1-2.2
VENTMATIC FC380-1-3.0
VENTMATIC FC380-1-5.5



ПАСПОРТ ИЗДЕЛИЯ

г. Москва 2025

1. ВВЕДЕНИЕ

Данный паспорт изделия предназначен для использования при транспортировке, хранении, монтаже, и на весь период эксплуатации изделия. Паспорт изделия содержит рекомендации по эксплуатации, монтажу, спецификацию и схему подключения щита управления.

Щиты управления вентилятором VENTMATIC FC380-1 производятся согласно
ТУ 27.90.40-001-13888010-2018

2. НАЗНАЧЕНИЕ

Щиты управления вентилятором VENTMATIC FC380-1 предназначены для пуска/останова, защиты от перегрузки по току трехфазных электродвигателей вентиляторов, не оснащенных термоконтактами (питание 380 В).

Щит управления вентилятором VENTMATIC FC380-1 выполняет следующие функции:

- включение/выключение вентилятора кнопками ПУСК/СТОП;
- индикация состояния вентилятора при помощи индикаторов РАБОТА или АВАРИЯ зеленого и красного цветов соответственно;
- дистанционное управление вентилятором с дистанционного пульта управления DPU-01, индикация режимов работы РАБОТА или АВАРИЯ на DPU-01;
- защита двигателя вентилятора от перегрузки по току при помощи автоматических выключателей для защиты электродвигателей NS 2-25. При перегрузке двигателя вентилятор отключается и загорается индикатор АВАРИЯ;
- защита двигателя вентилятора от короткого замыкания при помощи автоматических выключателей NS 2-25;
- отключение вентилятора при размыкании контакта пожарной сигнализации. Вентилятор отключается и загорается индикатор АВАРИЯ;
- возможность управления приводом воздушной заслонки с пружинным возвратом и приводом ОТК/ЗАКР на 230В АС вместе с пуском и остановом вентилятора.

3. УСЛОВИЯ ЭКСПЛУАТАЦИИ

- температура окружающей среды: от 0 до 40 С
- относительная влажность воздуха: не более % 90 при 25 С

Окружающая среда не должна содержать примесей агрессивных паров и газов, вызывающих коррозию и разрушение изоляции.

4. ТЕХНИЧЕСКИЕ ХАРАКТЕРИСТИКИ

№	Наименование	Мощность двигателя, кВт	Линейный ток, А	Защита по току	Размеры (ШхВхГ)	Класс защиты
1	FC380-1-0.25	0.18-0.25	0.6-0.8	NS 2-25 0.63-1A	288x240x103	IP41
2	FC380-1-0.37	0.37	1.2	NS 2-25 1-1.6A	288x240x103	IP41
3	FC380-1-0.75	0.55-0.75	1.4-2.0	NS 2-25 1.6-2.5A	288x240x103	IP41
4	FC380-1-1.1	1.1	2.7	NS 2-25 2.5-4A	288x240x103	IP41
5	FC380-1-2.2	1.5-2.2	3.6-5.2	NS 2-25 4-6.3A	288x240x103	IP41
6	FC380-1-3.0	3.0	7.3	NS 2-25 6-10A	288x240x103	IP41
7	FC380-1-5.5	4-5.5	8.9-11.3	NS 2-25 9-14A	288x240x103	IP41

5. МЕРЫ БЕЗОПАСНОСТИ

Перед началом работы со щитом VENTMATIC FC380-1 необходимо ознакомиться с настоящим паспортом изделия. К работе со щитом и обслуживанию щита допускается квалифицированный персонал, имеющий группу безопасности не ниже III. При монтаже и эксплуатации щита VENTMATIC FC380-1 необходимо соблюдать «Правила техники безопасности эксплуатации электроустановок потребителей», «Правила техники безопасности электроустановок потребителей», требования ГОСТ 12.0.00004-79, ГОСТ Р51321.1-2000. Запрещается эксплуатировать не заземленный щит управления VENTMATIC FC380-1. Любые подключения к щиту VENTMATIC FC380-1 необходимо производить при отключенном напряжении питания.

6. КОМПЛЕКТНОСТЬ

1. Щит управления вентилятором VENTMATIC FC380-1 — 1 шт.
2. Паспорт изделия — 1 шт.
3. Упаковочная коробка — 1 шт.

7. СХЕМА ПОДКЛЮЧЕНИЯ

Для подключения к щиту управления вентилятором VENTMATIC FC380-1 необходимо использовать следующие сечения и типы проводов и кабелей:

№	Питание щита VENTMATIC FC380-1		Тип кабеля/провода
1	Щит FC380-1-5,5 и менее		ВВГнг(LS) 5х1,5
2	Питание вентилятора		
3	Вентилятор 5,5 кВт и менее		ВВГнг(LS) 4х1,5
4	Электропривод воздушной заслонки		ВВГнг(LS) 2х0,75

			МКэШ 2х0,75
5	DPU-01		ВВГнг(LS) 3х1,5
6	Контакт пожарной сигнализации		ВВГнг(LS) 2х0,75

При использовании многожильных проводов рекомендуется перед их затяжкой впрессовывать концы проводов в наконечники. Усилие затяжки не более 2,5 Нм.

1. Схема внешних подключений щита управления VENTMATIC FC380-1 :

PE – нулевой защитный проводник;
N - нулевой проводник;
A,B,C – сеть 380 В;
M1 – вентилятор, питание 380 В.;
M2 - электропривод воздушного клапана
7-9 привод с пружинным возвратом 220В
7-8-9 привод откр/закр 220В
DPU-01 – пульт дистанционного управления;
При отсутствии подключения DPU-01 между клеммами 10 и 11 должна стоять перемычка.
FS1 – контакт пожарной сигнализации (NC).
При отсутствии подключения к щиту АПС между клеммами 16 и 17 должна стоять перемычка.

8. ТЕХНИЧЕСКОЕ ОБСЛУЖИВАНИЕ

Щит управления вентиляторов VENTMATIC FC380-1 не требует специального технического обслуживания. Один раз в год необходимо проверять крепления проводов на клеммах и прочищать контакты от пыли. Щиты управления VENTMATIC FC380-1 должны эксплуатироваться в сухих, отапливаемых помещениях в условия отсутствия агрессивных химических сред.

9. ТРАНСПОРТИРОВКА И ХРАНЕНИЕ

Щиты управления VENTMATIC FC380-1 должны выдерживать транспортирование автомобильным и железнодорожным транспортом. Условия транспортировки – С по ГОСТ 23216, в том числе в части воздействия климатических факторов – по группе условий ранения 2 ГОСТ 15150. Воздух в помещении хранения не должен содержать примесей агрессивных паров и газов, вызывающи коррозию и разрушение изоляции. После транспортировки и хранения при отрицательных температурах щит перед распаковкой должен быть выдержан в нормальных климатических условиях не менее 48 часов.

10. ГАРАНТИИ ПРОИЗВОДИТЕЛЯ

Гарантийный срок эксплуатации – 36 месяцев со дня отгрузки потребителю в соответствии с действующим законодательством.
Гарантийный срок хранения – 24 месяца со дня изготовления.
Гарантия не распространяется на изделия:
- имеющие механические повреждения;
- имеющие неисправности, возникшие из-за нарушения правил эксплуатации:
- имеющие повреждения, вызванные самостоятельным изменением владельцем конструкции изделия.

11. СВИДЕТЕЛЬСТВО О ПРИЕМКЕ

Щит управления вентилятором **VENTMATIC FC380-1-**_____
Заводской номер: _____
Соответствует требованиям ГОСТ Р51321.1-2000, действующим ТУ 27.90.40-001-13888010-2018 и признан годным к эксплуатации.

Дата выпуска:_____

М.П. **Контролер ОТК:** _____

Дата отгрузки:_____

PE - нулевой защитный проводник;

N - нулевой проводник;

A,B,C - сеть 380 В;

M1 - вентилятор, питание 380 В.;

M2 - электропривод воздушного клапана

7-9 привод с пружинным возвратом 220В

7-8-9 привод откр/закр 220В

DPU-01 - пульт дистанционного управления;

При отсутствии подключения DPU-01 между клеммами 10 и 11 должна стоять перемычка.

FS1 - контакт пожарной сигнализации (NC).

При отсутствии подключения к щиту АПС между клеммами 16 и 17 должна стоять перемычка.

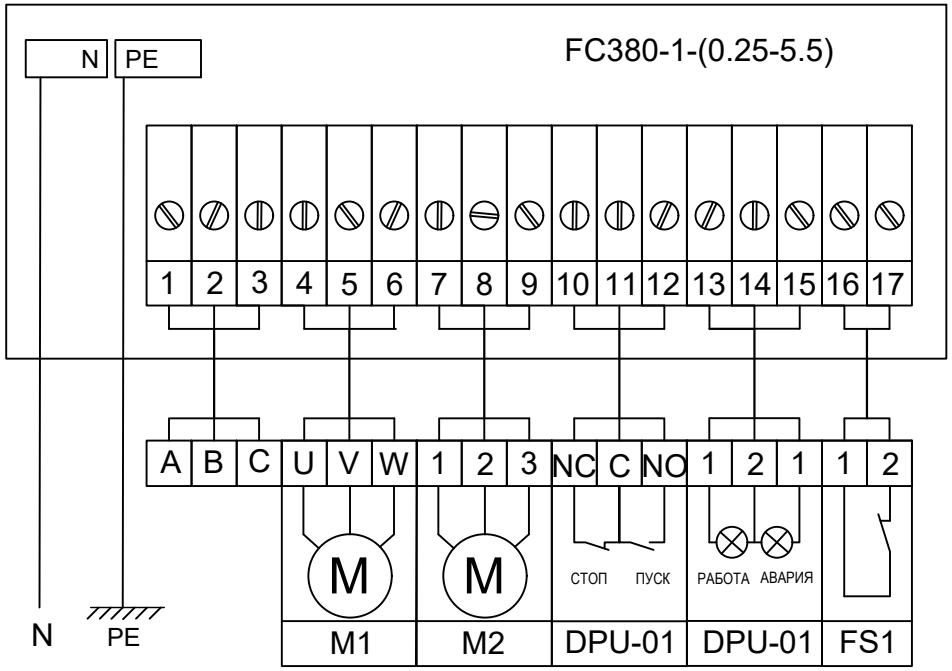

					VENTMATIC FC380-1 Приложение №1
Изм.	Лист	N докум.	Подп.	Дата	Схема внешних подключений
Разраб.		Гогулин А.В.			
Пров.		Гогулин А.В.			
Т. контр.					
Н. контр.					Щит управления вентилятором VENTMATIC FC380-1
Утв.		Коломейчук А.А.			ООО "ВЕНТМАТИК"

Лит.	Масса	Масштаб
Лист	Листов	

Копировал

Формат А4

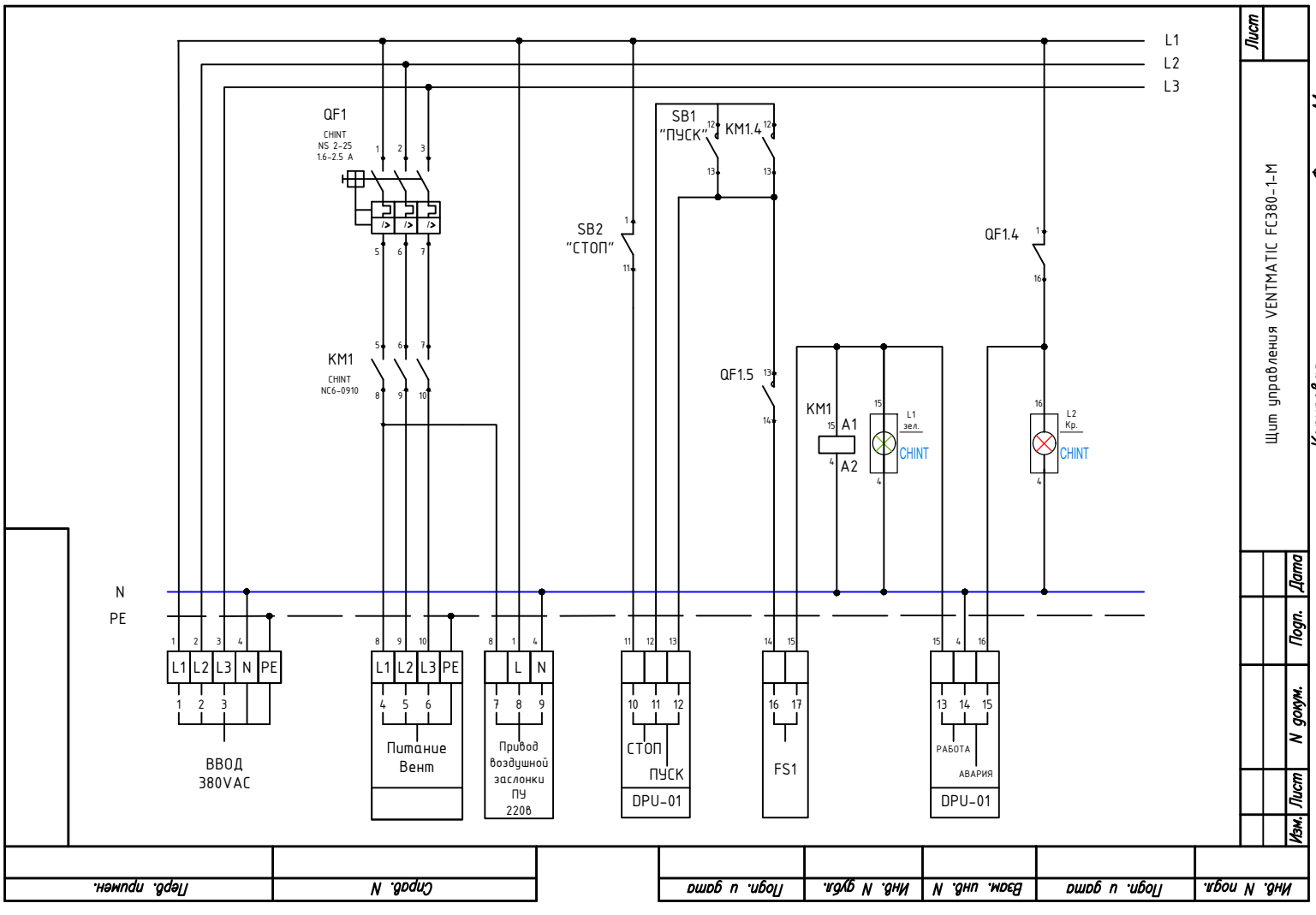

Щит управления VENTMATIC FC380-1-M

Лист

Формат А4

Копировал

Изм.	Лист	N докум.	Подп.	Дата

Инв. N подл.	Подп. и дата	Взам. инв. N	Инв. N дубл.	Подп. и дата	Справ. N	Перв. примен.