Щиты управления вентилятором VENTMATIC FC220-1

VENTMATIC FC220-1-0.2
VENTMATIC FC220-1-0.3
VENTMATIC FC220-1-0.5
VENTMATIC FC220-1-0.75
VENTMATIC FC220-1-1.2
VENTMATIC FC220-1-2.0
VENTMATIC FC220-1-2.5



ПАСПОРТ ИЗДЕЛИЯ

г. Москва 2026

10. ГАРАНТИИ ПРОИЗВОДИТЕЛЯ

Гарантийный срок эксплуатации – 36 месяцев со дня отгрузки потребителю в соответствии с действующим законодательством.
Гарантийный срок хранения – 24 месяца со дня изготовления.
Гарантия не распространяется на изделия:
- имеющие механические повреждения;
- имеющие неисправности, возникшие из-за нарушения правил эксплуатации:
- имеющие повреждения, вызванные самостоятельным изменением владельцем конструкции изделия.

11. СВИДЕТЕЛЬСТВО О ПРИЕМКЕ

Щит управления вентилятором **VENTMATIC FC220-1-_____**

Заводской номер: _____

Соответствует требованиям ГОСТ Р51321.1-2000, действующим **ТУ 27.12.31-002-13888010-2022 «ЩИТЫ, ШКАФЫ УПРАВЛЕНИЯ»** и признан годным к эксплуатации.

Дата выпуска: _____

М.П. **Контролер ОТК:**

Дата отгрузки: _____

Щиты управления вентилятором
VENTMATIC FC220-1 Паспорт изделия VENTMATIC

1. ВВЕДЕНИЕ

Данный паспорт изделия предназначен для использования при транспортировке, хранении, монтаже, и на весь период эксплуатации изделия. Паспорт изделия содержит рекомендации по эксплуатации, монтажу, спецификацию и схему подключения щита управления.

Щиты управления вентилятором VENTMATIC FC220-1 производятся согласно **ТУ 27.12.31-002-13888010-2022 «ЩИТЫ, ШКАФЫ УПРАВЛЕНИЯ»**

2. НАЗНАЧЕНИЕ

Щиты управления вентилятором VENTMATIC FC220-1 предназначены для пуска/останова, защиты от перегрузки по току однофазных электродвигателей вентиляторов, не оснащенных термоконтактами (питание 220 В).
Щит управления вентилятором VENTMATIC FC220-1 выполняет следующие функции:
- включение/выключение вентилятора кнопками ПУСК/СТОП;
- индикация состояния вентилятора при помощи индикаторов РАБОТА или АВАРИЯ зеленого и красного цветов соответственно;
- выдача сигналов (сухих контактов NO/NC) РЕЖИМ МЕСТН., РЕЖИМ ДИСТ, В РАБОТЕ, АВАРИЯ;
- дистанционное управление вентилятором с дистанционного пульта управления, индикация режимов работы РАБОТА или АВАРИЯ ;
- защита двигателя вентилятора от перегрузки по току при помощи автоматических выключателей для защиты электродвигателей NS 2-25. При перегрузке двигателя вентилятор отключается и загорается индикатор АВАРИЯ;
- защита двигателя вентилятора от короткого замыкания при помощи автоматических выключателей NS 2-25;
- отключение вентилятора при размыкании контакта пожарной сигнализации. Вентилятор отключается и загорается индикатор АВАРИЯ;
- возможность управления приводом воздушной заслонки с пружинным возвратом и приводом ОТК/ЗАКР на 230В АС вместе с пуском и остановом вентилятора.

3. УСЛОВИЯ ЭКСПЛУАТАЦИИ

- температура окружающей среды: от 0 до 40 С
- относительная влажность воздуха: не более % 90 при 25 С

Окружающая среда не должна содержать примесей агрессивных паров и газов, вызывающих коррозию и разрушение изоляции.

4. ТЕХНИЧЕСКИЕ ХАРАКТЕРИСТИКИ

№	Наименование	Мощность двигателя, кВт	Линейный ток, А	Защита по току	Размеры (ШхВхГ)	Класс защиты
1	FC220-1-0.2	0.01-0.2	0.1-0.8	NS 2-25 0.63-1A	288x240x103	IP41
2	FC220-1-0.3	0.2-0.3	0.9-1.2	NS 2-25 1-1.6A	288x240x103	IP41
3	FC220-1-0.5	0.3-0.5	1.4-2.0	NS 2-25 1.6-2.5A	288x240x103	IP41
4	FC220-1-0.75	0.5-0.75	1.3-3.4	NS 2-25 2.5-4A	288x240x103	IP41
5	FC220-1-1.2	0.75-1.2	3.6-5.2	NS 2-25 4-6.3A	288x240x103	IP41
6	FC220-1-2.0	1.2-2.0	5.3-9.0	NS 2-25 6-10A	288x240x103	IP41
7	FC220-1-2.5	2.0-2.5	9.1-11.3	NS 2-25 9-14A	288x240x103	IP41

5. МЕРЫ БЕЗОПАСНОСТИ

Перед началом работы со щитом FC220-1 необходимо ознакомиться с настоящим паспортом изделия. К работе со щитом и обслуживанию щита допускается квалифицированный персонал, имеющий группу безопасности не ниже III. При монтаже и эксплуатации щита FC220-1 необходимо соблюдать «Правила техники безопасности эксплуатации электроустановок потребителей», «Правила техники безопасности электроустановок потребителей», требования ГОСТ 12.0.00004-79, ГОСТ Р51321.1-2000. Запрещается эксплуатировать не заземленный щит управления FC220-1. Любые подключения к щиту FC220-1 необходимо производить при отключенном напряжении питания.

6. КОМПЛЕКТНОСТЬ

1. Щит управления вентилятором FC220-1 1шт.
2. Паспорт изделия 1 шт.
3. Упаковочная коробка 1 шт.

7. СХЕМА ПОДКЛЮЧЕНИЯ

Для подключения к щиту управления вентилятором FC220-1 необходимо использовать следующие сечения и типы проводов и кабелей:

№	Питание FC220-1		Тип кабеля/провода
1	FC220-1-2,5 и менее		ВВГнг (LS) 3х1,5
2	Питание вентилятора		
3	Вентилятор 2,5 кВт и менее		ВВГнг(LS) 3х1,5
4	Электропривод воздушной заслонки	Пруж. возврат (откр/закр)	ВВГнг(LS) 2х0,75(3х0,75) ШВВП 2х0,75(3х0,75)
5	DPU-01		ВВГнг(LS) 3х1,5
6	Контакт пожарной сигнализации		ВВГнг(LS) 2х0,75

Щиты управления вентилятором
VENTMATIC FC220-1 Паспорт изделия
VENTMATIC

При использовании многожильных проводов рекомендуется перед их затяжкой впрессовывать концы проводов в наконечники. Усилие затяжки не более 2,5 Нм.

Схема внешних подключений щита управления VENTMATIC FC220-1:

См. Приложение №1

PE – нулевой защитный проводник;
L, N – сеть 220 В;
M1 – вентилятор, питание 220 В.;
M2 – электропривод воздушной заслонки (220 В, возвратная пружина);
DPU-01 – пульт дистанционного управления;
При отсутствии подключения DPU-01 между клеммами 7 и 8 должна стоять перемычка.
FS1 – контакт пожарной сигнализации (НЗ).
При отсутствии подключения к щиту АПС между клеммами 10 и 11 должна стоять перемычка.

8. ТЕХНИЧЕСКОЕ ОБСЛУЖИВАНИЕ

Щит управления вентиляторов FC220-1 не требует специального технического обслуживания. Один раз в год необходимо проверять крепления проводов на клеммах и прочищать контакты от пыли.

Щиты управления FC220-1 должны эксплуатироваться в сухих, отапливаемых помещениях в условия отсутствия агрессивных химических сред.

9. ТРАНСПОРТИРОВКА И ХРАНЕНИЕ

Щиты управления FC220-1 должны выдерживать транспортирование автомобильным и железнодорожным транспортом. Условия транспортировки – С по ГОСТ 23216, в том числе в части воздействия климатических факторов – по группе условий ранения 2 ГОСТ 15150. Воздух в помещении хранения не должен содержать примесей агрессивных паров и газов, вызывающи коррозию и разрушение изоляции. После транспортировки и хранения при отрицательных температурах щит перед распаковкой должен быть выдержан в нормальных климатических условиях не менее 48 часов.

Приложение №2. Схема электрическая принципиальная.

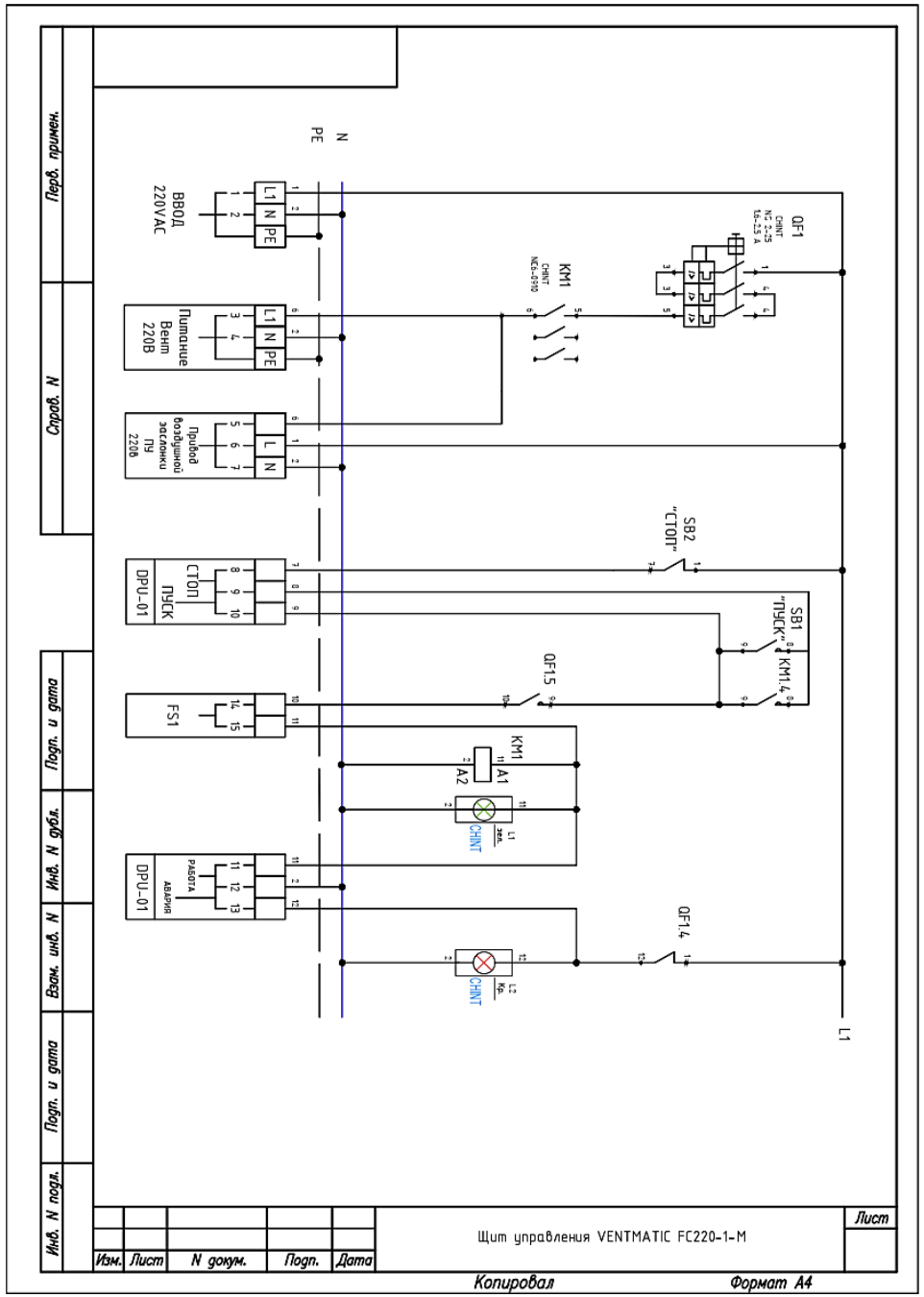

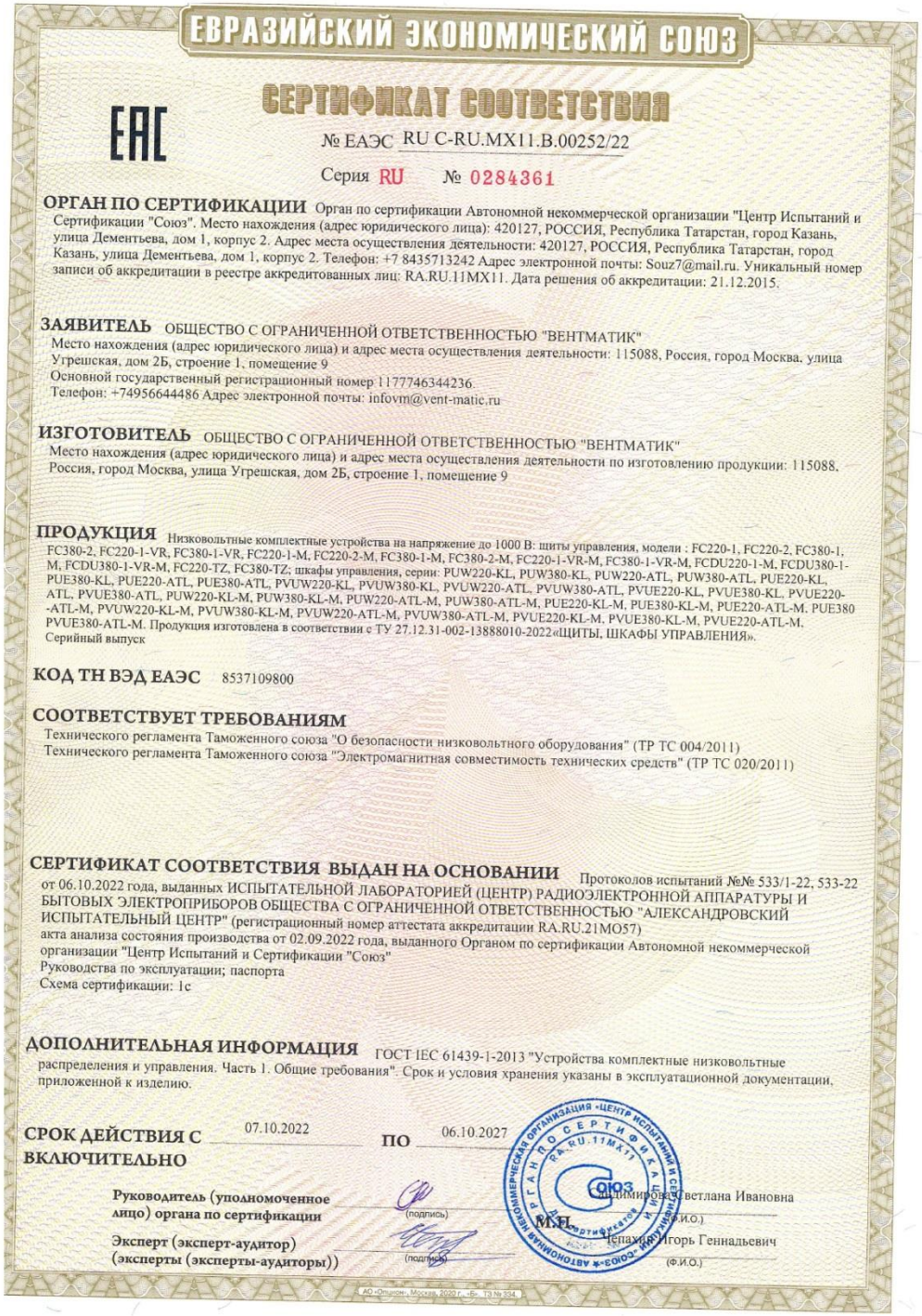

ЕВРАЗИЙСКИЙ ЭКОНОМИЧЕСКИЙ СОЮЗ

СЕРТИФИКАТ СООТВЕТСТВИЯ

EAC

№ ЕАЭС RU C-RU.MX11.B.00252/22

Серия RU № 0284361

ОРГАН ПО СЕРТИФИКАЦИИ Орган по сертификации Автономной некоммерческой организации "Центр Испытаний и Сертификации "Союз". Место нахождения (адрес юридического лица): 420127, РОССИЯ, Республика Татарстан, город Казань, улица Дементьева, дом 1, корпус 2. Адрес места осуществления деятельности: 420127, РОССИЯ, Республика Татарстан, город Казань, улица Дементьева, дом 1, корпус 2. Телефон: +7 8435713242 Адрес электронной почты: Souz7@mail.ru. Уникальный номер записи об аккредитации в реестре аккредитованных лиц: RA.RU.11MX11. Дата решения об аккредитации: 21.12.2015.

ЗАЯВИТЕЛЬ ОБЩЕСТВО С ОГРАНИЧЕННОЙ ОТВЕТСТВЕННОСТЬЮ "ВЕНТМАТИК"
Место нахождения (адрес юридического лица) и адрес места осуществления деятельности: 115088, Россия, город Москва, улица Угрешская, дом 2Б, строение 1, помещение 9
Основной государственный регистрационный номер 1177746344236.
Телефон: +74956644486 Адрес электронной почты: infovm@vent-matic.ru

ИЗГОТОВИТЕЛЬ ОБЩЕСТВО С ОГРАНИЧЕННОЙ ОТВЕТСТВЕННОСТЬЮ "ВЕНТМАТИК"
Место нахождения (адрес юридического лица) и адрес места осуществления деятельности по изготовлению продукции: 115088, Россия, город Москва, улица Угрешская, дом 2Б, строение 1, помещение 9

ПРОДУКЦИЯ Низковольтные комплектные устройства на напряжение до 1000 В: щиты управления, модели : FC220-1, FC220-2, FC380-1, FC380-2, FC220-1-VR, FC380-1-VR, FC220-1-M, FC220-2-M, FC380-1-M, FC380-2-M, FC220-1-VR-M, FC380-1-VR-M, FCDU220-1-M, FCDU380-1-M, FCDU380-1-VR-M, FC220-TZ, FC380-TZ; шкафы управления, серии: PUW220-KL, PUW380-KL, PUW220-ATL, PUW380-ATL, PUE220-KL, PUE380-KL, PUE220-ATL, PUE380-ATL, PVUW220-KL, PVUW380-KL, PVUW220-ATL, PVUW380-ATL, PVUE220-KL, PVUE380-KL, PVUE220-ATL, PVUE380-ATL, PUW220-KL-M, PUW380-KL-M, PUW220-ATL-M, PUW380-ATL-M, PUE220-KL-M, PUE380-KL-M, PUE220-ATL-M, PUE380-ATL-M, PVUW220-KL-M, PVUW380-KL-M, PVUW220-ATL-M, PVUW380-ATL-M, PVUE220-KL-M, PVUE380-KL-M, PVUE220-ATL-M, PVUE380-ATL-M. Продукция изготовлена в соответствии с ТУ 27.12.31-002-13888010-2022«ЩИТЫ, ШКАФЫ УПРАВЛЕНИЯ».
Серийный выпуск

КОД ТН ВЭД ЕАЭС 8537109800

СООТВЕТСТВУЕТ ТРЕБОВАНИЯМ
Технического регламента Таможенного союза "О безопасности низковольтного оборудования" (ТР ТС 004/2011)
Технического регламента Таможенного союза "Электромагнитная совместимость технических средств" (ТР ТС 020/2011)

СЕРТИФИКАТ СООТВЕТСТВИЯ ВЫДАН НА ОСНОВАНИИ Протоколов испытаний №№ 533/1-22, 533-22 от 06.10.2022 года, выданных ИСПЫТАТЕЛЬНОЙ ЛАБОРАТОРИЕЙ (ЦЕНТР) РАДИОЭЛЕКТРОННОЙ АППАРАТУРЫ И БЫТОВЫХ ЭЛЕКТРОПРИБОРОВ ОБЩЕСТВА С ОГРАНИЧЕННОЙ ОТВЕТСТВЕННОСТЬЮ "АЛЕКСАНДРОВСКИЙ ИСПЫТАТЕЛЬНЫЙ ЦЕНТР" (регистрационный номер аттестата аккредитации RA.RU.21MO57)
акта анализа состояния производства от 02.09.2022 года, выданного Органом по сертификации Автономной некоммерческой организации "Центр Испытаний и Сертификации "Союз"
Руководства по эксплуатации; паспорта
Схема сертификации: 1с

ДОПОЛНИТЕЛЬНАЯ ИНФОРМАЦИЯ ГОСТ IEC 61439-1-2013 "Устройства комплектные низковольтные распределения и управления. Часть 1. Общие требования". Срок и условия хранения указаны в эксплуатационной документации, приложенной к изделию.

СРОК ДЕЙСТВИЯ С 07.10.2022 **ПО** 06.10.2027 **ВКЛЮЧИТЕЛЬНО**

Руководитель (уполномоченное лицо) органа по сертификации (подпись) Шимирова Светлана Ивановна (Ф.И.О.)

М.П.

Эксперт (эксперт-аудитор) (эксперты (эксперты-аудиторы)) (подпись) Чепахин Игорь Геннадьевич (Ф.И.О.)

АО «Опцион», Москва, 2020 г., «Б», ТЗ № 854.

Приложение №1. Схема внешних подключений

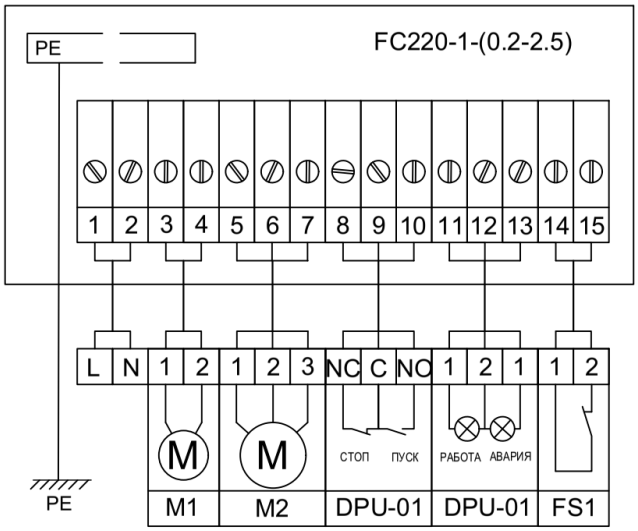

PE - нулевой защитный проводник;

L, N - сеть 220 В;

M1 - электродвигатель вентилятора, 220 В.;

M2 - электропривод воздушной заслонки
5-7 привод с пружинным возвратом 220В
5-6-7 привод откр/закр 220В;

DPU-01 - пульт дистанционного управления;

При отсутствии подключения DPU-01 между клеммами 8 и 9 должна стоять перемычка.

FS1 - контакт пожарной сигнализации (НЗ);
При отсутствии подключения к щиту АПС между клеммами 14 и 15 должна стоять перемычка.